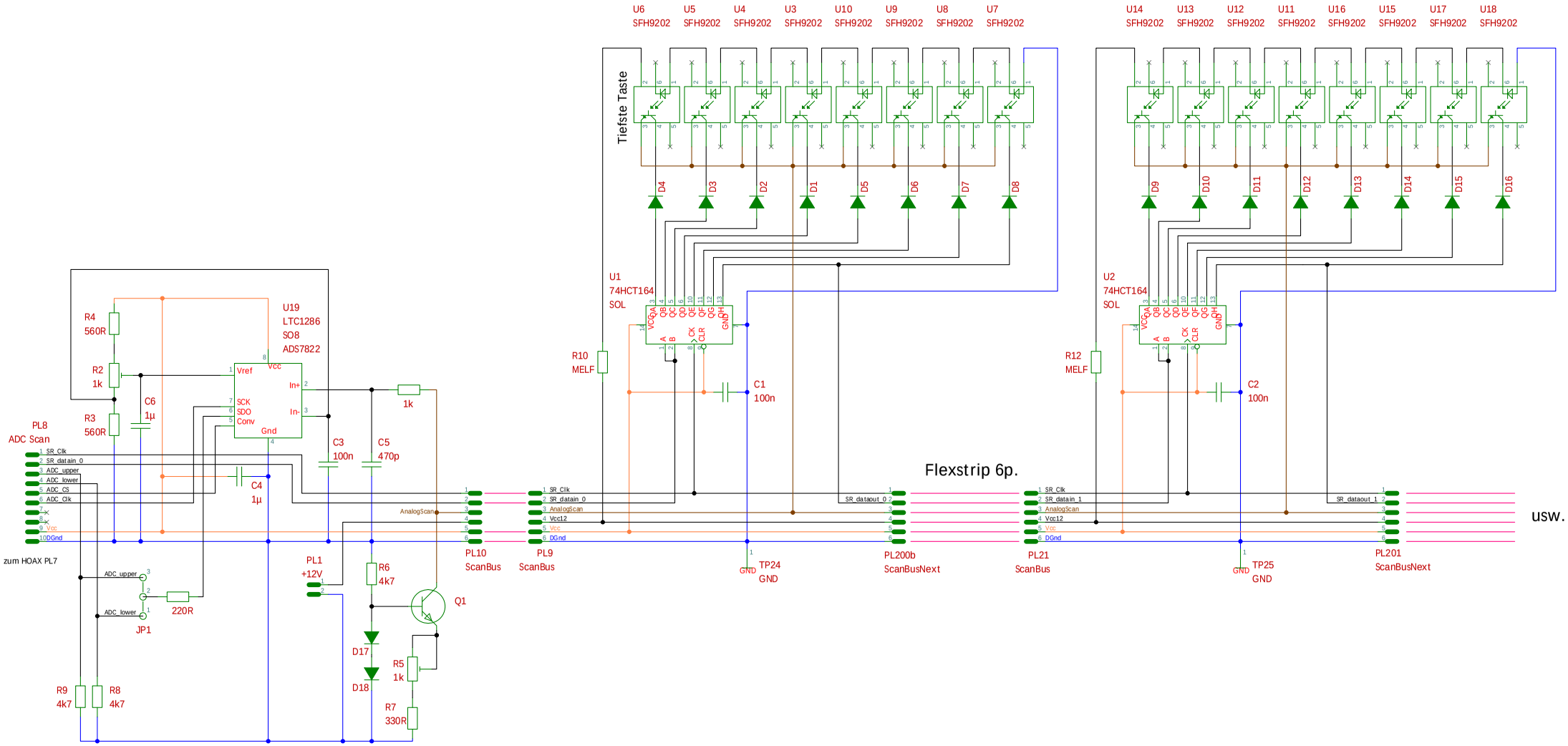
U6 SFH9202
U5 SFH9202
U4 SFH9202
U3 SFH9202
U10 SFH9202
U9 SFH9202
U8 SFH9202
U7 SFH9202
U14 SFH9202
U13 SFH9202
U12 SFH9202
U11 SFH9202
U16 SFH9202
U15 SFH9202
U17 SFH9202
U18 SFH9202
Tiefste Taste
D4
D3
D2
D1
D5
D6
D7
D8
D9
D10
D11
D12
D13
D14
D15
D16
U1
74HCT164
SOL
U2
74HCT164
SOL
R10
MELF
R12
MELF
C1
100n
C2
100n
U19
LTC1286
SO8
ADS7822
R4
560R
R2
1k
R3
560R
C6
1µ
C4
1µ
C3
100n
C5
470p
1k
PL8
ADC Scan
SR_Clk
SR_datain_0
ADC_upper
ADC_lower
ADC_CS
ADC_Clk
Vcc
DGnd
zum HOAX PL7
ADC_upper
ADC_lower
220R
JP1
PL1
+12V
R6
4k7
Q1
D17
D18
R5
1k
R7
330R
R9
4k7
R8
4k7
AnalogScan
PL10
ScanBus
PL9
ScanBus
SR_Clk
SR_datain_0
AnalogScan
Vcc12
Vcc
DGnd
TP24
GND
Flexstrip 6p.
SR_dataout_0
PL200b
ScanBusNext
PL21
ScanBus
SR_Clk
SR_datain_1
AnalogScan
Vcc12
Vcc
DGnd
TP25
GND
SR_dataout_1
PL201
ScanBusNext
usw.